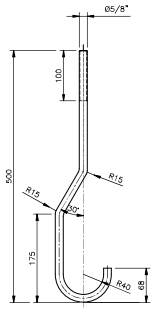


DETALHE CHUMBADOR
Esc.: 1:5

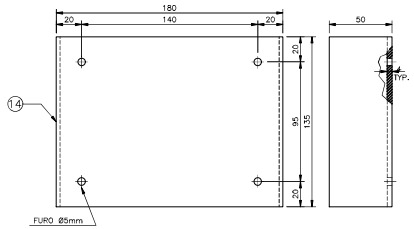


DETALHE SUPORTE PARA PLACA
S/Esc.

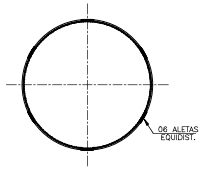


CORTE A–A
Esc.: 1:10

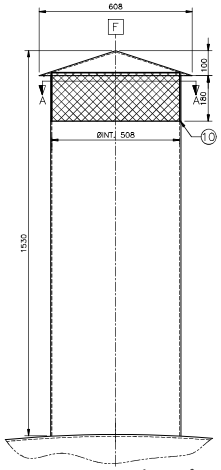


RESPIRO – CHAPÉU CHINÊS
Esc.: 1:10

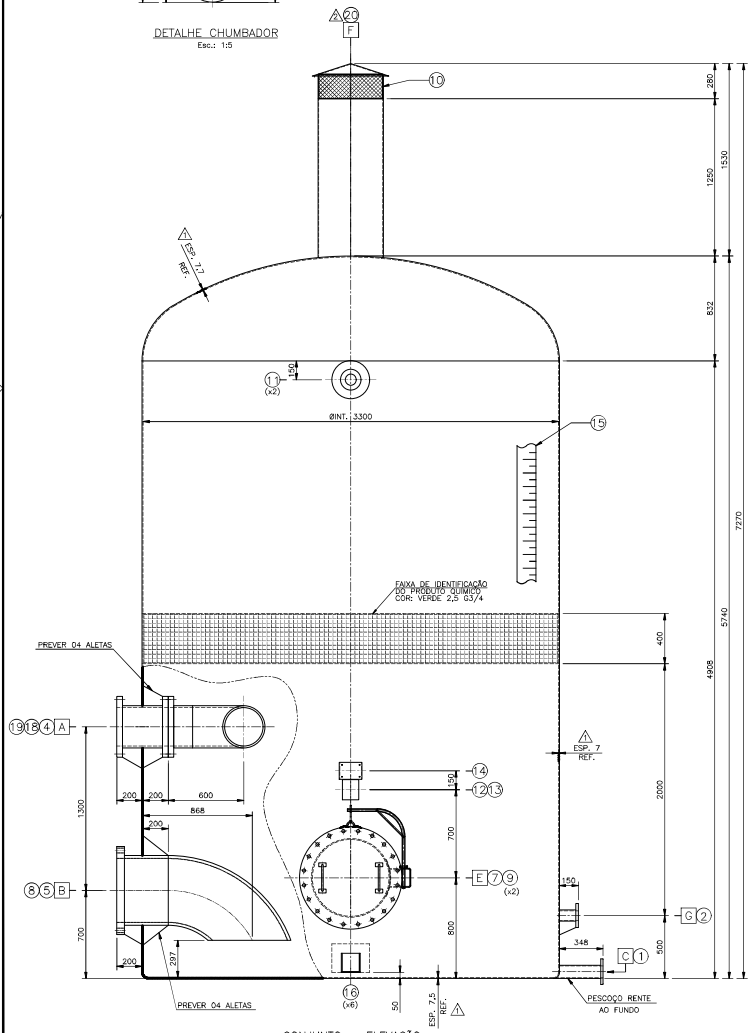


CONJUNTO – ELEVAÇÃO
Esc.: 1:20

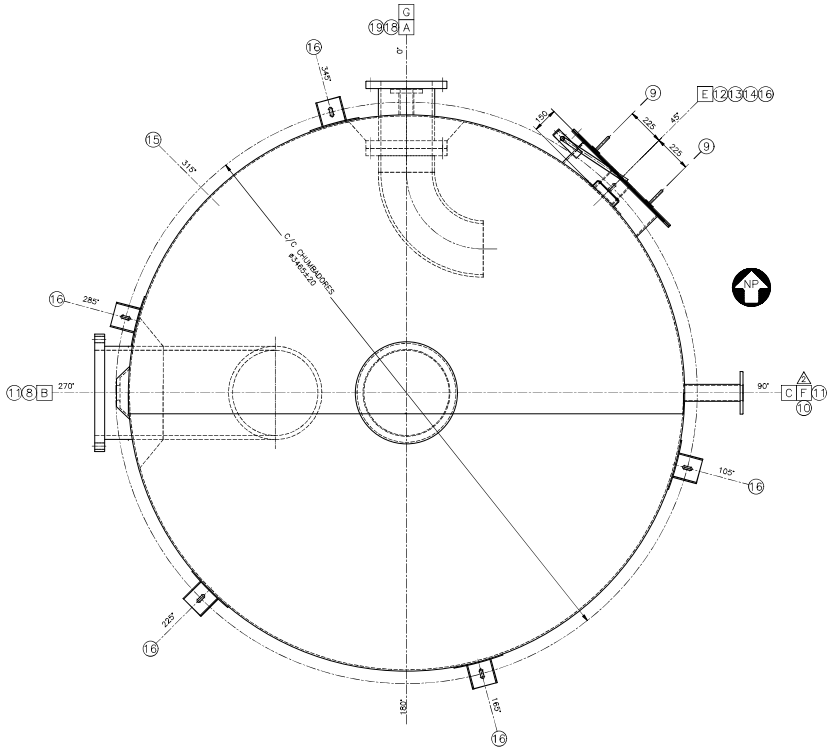


ORIENTAÇÃO – PLANTA
Esc.: 1:15

## LISTA DE MATERIAIS / COMPONENTES

| Pos. | Qt.de | Un. | Descrição | Material | Dimensão Final |
|---|---|---|---|---|---|
| 01 | 01 | PÇ | FLG DN 2" – 150 PSI – CL10 | PRFV | – |
| 02 | 01 | PÇ | FLG DN 3" – 150 PSI – CL10 | PRFV | – |
| ~~03~~ | ~~01~~ | ~~PÇ~~ | ~~FLG DN 8" – 150 PSI – CL10~~ | ~~PRFV~~ | |
| 04 | 01 | PÇ | CARRETEL DN 12" – 150 PSI – CL10 | PRFV | VER DESENHO |
| 05 | 01 | PÇ | FLG DN 20" – 150 PSI – CL10 | PRFV | – |
| ~~06~~ | ~~01~~ | ~~PÇ~~ | ~~REDUTOR 180° DN 8" FLANGEADO~~ | ~~PRFV~~ | ~~VER DESENHO~~ |
| 07 | 01 | PÇ | BOCA DE INSPEÇÃO CILÍNDRICA DN 24" COM TURCO P/ COSTADO | PRFV | DP |
| 08 | 01 | PÇ | CURVA 90° DN 20" | PRFV | VER DESENHO |
| 09 | 02 | PÇ | ALÇA TIPO PEGADOR | A.C. | DP |
| 10 | 01 | PÇ | TELA DE PROTEÇÃO MALHA 4 | INOX 304 | – |
| 11 | 02 | PÇ | ALÇAS DE IÇAMENTO | PRFV | DP |
| 12 | 01 | PÇ | PLACA DE IDENTIFICAÇÃO | INOX 304 | DP |
| 13 | 01 | PÇ | SUPORTE PARA PLACA DE IDENTIFICAÇÃO | PRFV | DP |
| 14 | 01 | PÇ | SUPORTE PARA PLACA DE IDENTIFICAÇÃO | PRFV | VER DETALHE |
| 15 | 01 | PÇ | ESCALA VOLUMÉTRICA | PINTADA | – |
| 16 | 06 | PÇ | SAPATAS DE FIXAÇÃO | A.C. | DP |
| ~~17~~ | ~~01~~ | ~~PÇ~~ | ~~JOGO DE FIXAÇÃO P/ FLANGE DN 8"~~ | ~~INOX 304~~ | |
| 18 | 01 | PÇ | JOGO DE FIXAÇÃO P/ FLANGE DN 12" | INOX 304 | – |
| 19 | 01 | PÇ | CURVA 90° FLANGEADA DN 12" | PRFV | VER DESENHO |
| 20 | 01 | PÇ | RESPIRO TIPO CHAPÉU CHINÊS DN 20" | PRFV | VER DESENHO |

| DADOS DO PROJETO | | DADOS CONSTRUTIVOS | |
|---|---|---|---|
| PRODUTO | ÁGUA ULTRAFILTRADA | TAMPO | HAND LAY UP |
| DENSIDADE | 1,00 Kg/dm3 | FUNDO | HAND LAY UP |
| CONCENTRAÇÃO | – | COSTADO | FILAMENT WINDING |
| PRESSÃO | ATMOSFÉRICA | ACABAMENTO | RESINA PARAFINADA COM I.P.U.V. |
| TEMPERATURA | 50°C / 25°C | CAPACIDADE NOMINAL | 30.000 L |
| LINER/BARREIRA QUÍMICA | 01 VÉU SINTÉTICO / RESINA E.V. | CAPACIDADE TOTAL | 46.618 L |
| CATALISAÇÃO | NCO/MEKP | PESO VAZIO | 1.000 Kgf |
| ESTRUTURA | RESINA POLIESTER | PESO CHEIO | 47.618 Kgf |

## INSPEÇÃO E TESTE

| | |
|---|---|
| HIDROSTÁTICO (CHEIO D'ÁGUA) | ACETONA ( TESTE CURA ) |
| DUREZA BARCOL. | DIMENSIONAL E VISUAL |

## NOTAS

01 – DIMENSÕES EM MILÍMETROS, EXCETO ONDE INDICADO;
02 – NORMA DE FURAÇÃO DOS FLANGES ANSI B 16.5;
03 – OS FUROS DOS FLANGES NÃO COINCIDEM COM O EIXO DE SIMETRIA DO TANQUE;
04 – NORMA DE FABRICAÇÃO: ASTM–D3299/NBS 1569;
05 – NÃO OBSTRUIR RESPIRO CONEXÃO "F" PARA EVITAR VÁCUO NO TANQUE;
06 – ACABAMENTO DAS SAPATAS: TINTA EPOXI PRETA;
07 – 06 CHUMBADORES Ø5/8";
08 – TANQUE DEVERÁ SER ASSENTADO SOBRE CAMADA DE AREIA CONTIDA EM BASE PLANA DE CONCRETO;
09 – ESCALA VOLUMÉTRICA: MARCAÇÃO A CADA 1.000 L (117mm) E NUMERAÇÃO A CADA 2.000 L;
10 – PARAFUSOS, PORCAS E ARRUELAS: INOX 304 JUNTAS: BORRACHA NATURAL;
11 – A VISTA ORIENTAÇÃO/PLANTA REPRESENTA A POSIÇÃO REAL DOS ACESSÓRIOS;
12 – LISTA DE MATERIAL PARA 01 CONJUNTO. CONSTRUIR 01 CONJUNTO;
13 – PÓS–CURA: 02 HORAS DE AR QUENTE A 95°C, 08 HORAS DE VAPOR A 80°C.
14 – PEÇAS SOBRESSALENTES – 200% JUNTAS E 10% PARAFUSOS, PORCAS E ARRUELAS.

| CON. | DN. | Qtde. | Denominação | Classe Pressão | Material |
|---|---|---|---|---|---|
| G | 3" | 01 | TRANSMISSOR DE NÍVEL | 150 PSI–CL10–FF | PRFV |
| F | 20" | 01 | RESPIRO | – | PRFV |
| E | 24" | 01 | BOCA DE VISITA | – | PRFV |
| C | 4" | 01 | DRENO | 150 PSI–CL10–FF | PRFV |
| B | 20" | 01 | SAÍDA DE PRODUTO | 150 PSI–CL10–FF | PRFV |
| A | 12" | 01 | ENTRADA DE PRODUTO | 150 PSI–CL10–FF | PRFV |

| TAG: TQ–002 | | Dimensional (mm) | | Espessura (mm) | Ângulo |
|---|---|---|---|---|---|
| Ped. Cliente Nº: – | Acess./DN | ≤ 150 | ≥ 200 | CONF. CLASSE | ± 5% |
| | Tolerância | ± 6 | ± 12 | | |
| Lista de Materiais Nº: INCLUÍDA | Flanges | Tolerância para flanges, conforme tabela T–031–ac | | | |

caesb

COMPANHIA DE SANEAMENTO AMBIENTAL DO DISTRITO FEDERAL

SISTEMA DE PRODUÇÃO DE ÁGUA TRATADA POTÁVEL
SETOR MANSÕES DO LAGO NORTE – DF
DESENHO DE CONJUNTO – TQ–002
TANQUE DE BACKWASH
ARMAZENAGEM DE ÁGUA ULTRAFILTRADA
VOLUME ÚTIL: 30m3

ESCALA: INDICADA
DATA: 20/06/17

PROJETO BÁSICO

APROVAÇÕES

| | NOME | ASSINATURA | DATA |
|---|---|---|---|
| ACOMPANHAMENTO DO PROJETO | | | |
| VISTO | | | |
| RECEBIMENTO | | | |
| CADASTRO | | | |
| Nº E DATA DO CONTRATO | | | |
| PERÍODO DE EXECUÇÃO | | | |